GU10, GZ10 патроны
Для светильников класса защиты II
Корпус: LCP, натуральный цвет, T270
Номинальный режим: 2/250
Безвинтовые контактные зажимы для многопроволочных проводников с оконцевателем Ø 1,4–1,8 мм
Установочные отверстия для винтов M3
Вес: 8 г, упаковка: 1000 шт.
Тип: 31020/31030
№ заказа: 502111 GU10, GZ10 патрон
№ заказа: 502112 GU10 патрон

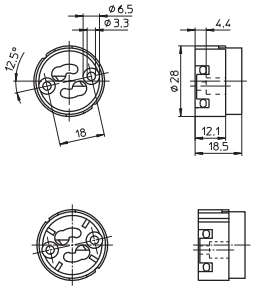

Защитный колпачок для GU10, GZ10 патронов тип 310
Материал: PA GF, черный
Внутренняя резьба: M10x1
Установочные отверстия для винтов M3
Вес: 3,4 г, упаковка: 1000 шт.
Тип: 97244
№ заказа: 109411

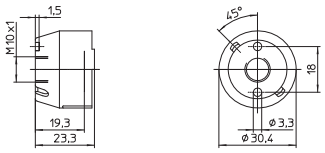

Защитный колпачок для патронов 502111/502112
Внешняя резьба 32x2
Материал: LCP, натуральный цвет
Внутренняя резьба: M10x1
Вес: 6 г, упаковка: 1000 шт.
Тип: 97320
№ заказа: 502064

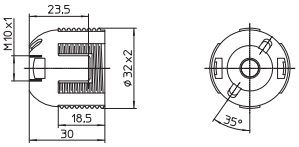

Абажурное кольцо
Для компонентов с внешней резьбой 32x2
Ø 38,9 мм, высота: 7,5 мм
Материал: PPS, черный
Вес: 2,3 г, упаковка: 1000 шт.
Тип: 97282
№ заказа: 502416

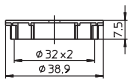
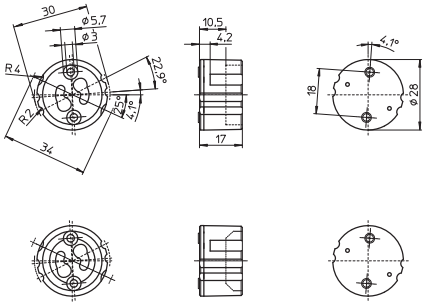
GU10, GZ10 патроны
Корпус: стеатит, крышка: PPS, T240
Номинальный режим: 2/250
Безвинтовые контактные зажимы для многопроволочных проводников с оконцевателем Ø 1,5–1,8 мм
Установочные отверстия для винтов M3
Вес: 13,6/14 г, упаковка: 500 шт.
Тип: 31755/31705
№ заказа: 535034 GU10, GZ10 патрон
№ заказа: 535032 GU10 патрон