new>>

Кронштейн 90°, Материал: оцинкованная сталь
Установочные отверстия M3
Вес: 6.2/8,5/8,5 г, упаковка: 1000 шт.
Тип: 94074 внешний кронштейн 18,5x33 мм
диагональные отверстия
Номер для заказа: 106802
Тип: 94067 внешний кронштейн 24x41,5 мм
вертикальные отверстия
Номер для заказа: 106766
Тип: 94079 внутренний кронштейн 24x41,5 мм
вертикальные отверстия
Номер для заказа: 506211

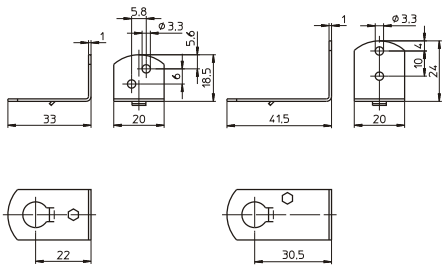

G9 патрон с внешней резьбой 20,8x2
Корпус: стеатит, T300
Номинальная величина: 2/250
Для светильников класса защиты II
Двойные безвинтовые контактные зажимы
для многопроволочных проводников
с оконцевателем ∅ 1,5–1,8 мм
Установочные отверстия под винты M3
Вес: 14,5 г, упаковка: 500 шт., Тип: 33890
new>> **Номер для заказа: 535610**

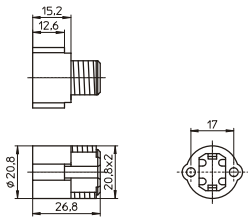

G9 патрон для духовок
Корпус: керамика, крышка: LCP, натуральный цвет
T270, номинальная величина: 2/250, с лампой 40 Вт
Плоский разъем: 6,3x0,8 по IEC 61210
Двойные безвинтовые контактные зажимы
для многопроволочныхпроводников с
оконцевателем ∅ 1,4–1,8 мм
Для фиксации в основание
Вес: 90,1 г, упаковка: 150 шт.
Тип: 33520
Номер для заказа: 505046

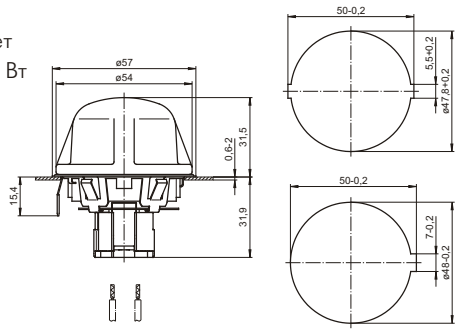

G9 патрон для духовок
Корпус: керамика, крышка: LCP, натуральный цвет
T270, номинальная величина: 2/250, с лампой 40 Вт
Плоский разъем: 6.3x0,8 по IEC 61210
Двойные безвинтовые контактные зажимы
для многопроволочных проводников с
оконцевателем ∅ 1,4–1,8 мм
Для фиксации в основание
Вес: 57,9 г, упаковка: 200 шт.
Тип: 33530
Номер для заказа: 505049

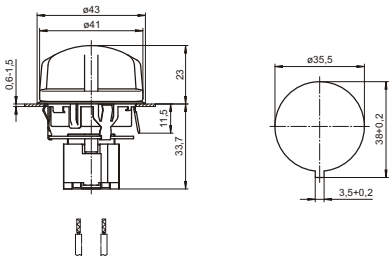
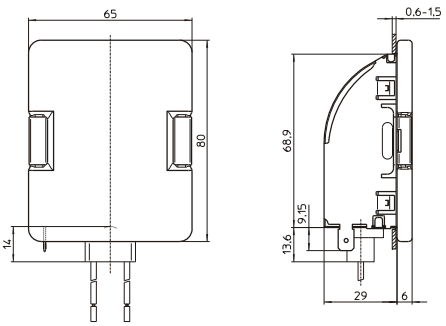
G9 патрон для духовок
Корпус: керамика, T300
номинальная величина: 2/250, с лампой 40 Вт
Проводники: Cu никелированная,
многопроволочные 0,75 мм^2,
PTFE-изоляция, длина: 300 мм
Плоский разъем: 6.3x0,8 по IEC 61210
Отражатель: металлизированный аллюминий
Для фиксации в основание
вырез $55^{+0,3}$ x $70^{+0,3}$ мм
Вес: 139,8 г, упаковка: 75 шт., Тип: 33940
Номер для заказа: 530111